SÉRIE TUK-A-WAY®

Séries MXT-25 & MXT-33

SPÉCIFICATIONS MXT-25 & MXT-33

Les modèles de hayon élévateur MXT-25 & MXT-33 de MAXON combinent une hauteur de plancher réduite avec une fonction de déplacement avec chargement à niveau haut de gamme

- Déplacement de la plateforme avec chargement à niveau
- Plateformes en acier, acier / aluminium ou aluminium
- Plaque de rallonge et marches boulonnées
- Verrouillage hydraulique
- Raccords de graissage à tous les points de rotation critiques
- Tous les composants en acier sont galvanisés à chaud **DE SÉRIE !**

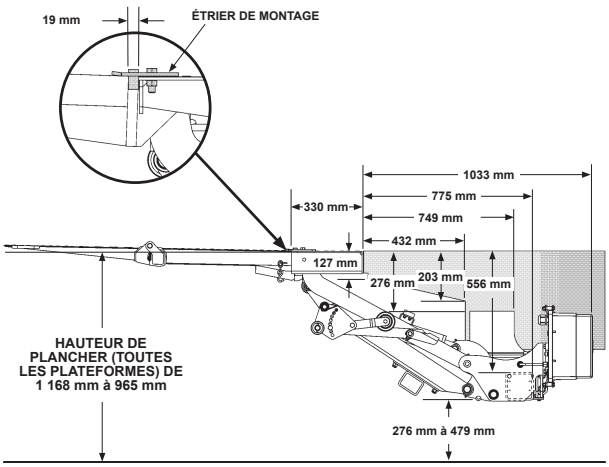

Dimensions du hayon élévateur et exigences de montage
Consulter le manuel pour MXT-25 & MXT-33

MODÈLE	CAPACITÉ	TAILLE DE LA PLATEFORME	POIDS TOTAL	HAUTEUR DE PLANCHER
MXT-25	1 134 kg	2 134 x 1 220 mm (610 + 610)	449 kg – AC/AC 429 kg – AC/AL 408 kg – AL/AL	965 mm min. en charge 1 168 mm max. à vide
MXT-33	1 497 kg			

« AC » – acier
« AL » – aluminium

REMARQUE : prière de consulter le manuel d'installation spécifique au hayon élévateur pour obtenir les exigences complètes du véhicule ou de la carrosserie afin que l'ajustement soit optimal.

Maxon Lift Corp. 11921 Slauson Ave., Santa Fe Springs, CA 90670 800.227.4116 Fax 888.771.7713 www.maxonlift.com
Departmento de Servicios al Clente México: 01.664.231.6039, Tijuana, B.C. (México)

SÉRIE TUK-A-WAY®

Séries MXT-25 & MXT-33

MAXON®

Fonctions de série

- Déplacement avec chargement à niveau
- Composants en acier galvanisé
- Traitement de la surface de la plateforme AL MAX GRIP®
- Compteur de cycles
- Système hydraulique à 2 vérins
- Clapet de verrouillage pour rangement automatique

Fonctions optionnelles

- Commande manuelle
- Double commande
- Interrupteur de coupure de courant en cabine
- MAX ECU (unité de commande électrique)
- Descente motorisée
- Butées d'arrêt doubles pour les chariots
- Options de marches multiples
- Kit de montage pour la plaque d'immatriculation
- Configuration 24 volts

Espace de charge de la plateforme avec butées d'arrêt déployées

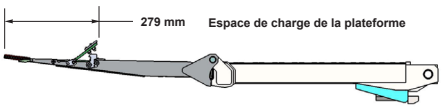

Distribué par :

M-258-0923

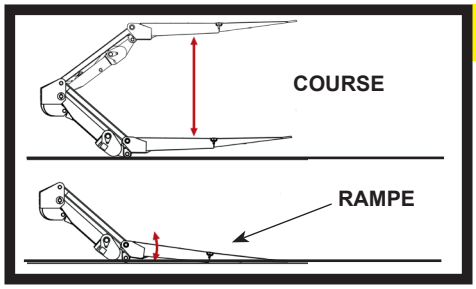

Plateforme avec chargement à niveau

Le modèle MXT est doté d'un déplacement avec chargement à niveau haut de gamme. Il est équipé d'un tout nouveau mécanisme articulé fonctionnant en mode gravité.

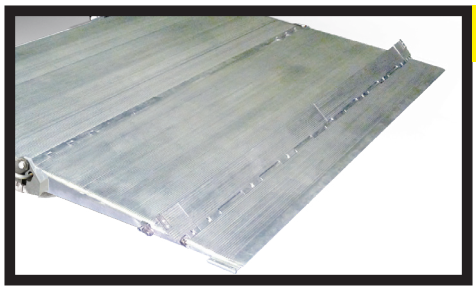

Conception de la plateforme en coin

La série MXT est dotée d'une plateforme en coin de 1 219 mm x 2 032 mm en acier, acier/aluminium ou aluminium/aluminium. Les plateformes acier / aluminium et aluminium/aluminium peuvent être livrées en option avec des butées d'arrêt doubles pour chariots. La conception en coin permet la transition graduelle de la charge lors du chargement et du déchargement

Conception à double vérin

La série MXT est caractérisée par un double vérin et une conception mi-bras offrant un haut niveau de performance et de stabilité.

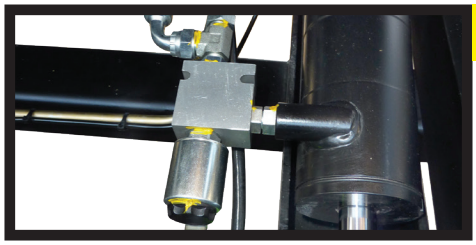

Verrouillage hydraulique

Le modèle MXT est équipé d'un clapet de verrouillage hydraulique éliminant l'intervention de l'opérateur de l'équation. Dès que le bouton de commande est relâché, le système hydraulique est toujours verrouillé en toute sécurité.

Marches boulonnées & plaque de rallonge

Les marches et les plaques de rallonge sont conçues stratégiquement pour être boulonnées afin d'éviter le soudage sur le hayon qui pourrait détériorer la peinture d'usine. Les marches ont aussi été conçues comme partie intégrante du hayon et pourraient être échangées en cas de dommages à quai.

Finition intégralement galvanisée – DE SÉRIE

La galvanisation est un processus recouvrant de zinc des métaux corrosifs (pouvant facilement rouiller). Non seulement la galvanisation protège de la corrosion différents « métaux mous » mais elle renforce aussi le métal d'origine non revêtu.

Maxon Lift Corp. 11921 Slauson Ave., Santa Fe Springs, CA 90670 800.227.4116 Fax 888.771.7713 www.maxonlift.com
Departmento de Servicios al Clente México: 01.664.231.6039, Tijuana, B.C. (México)